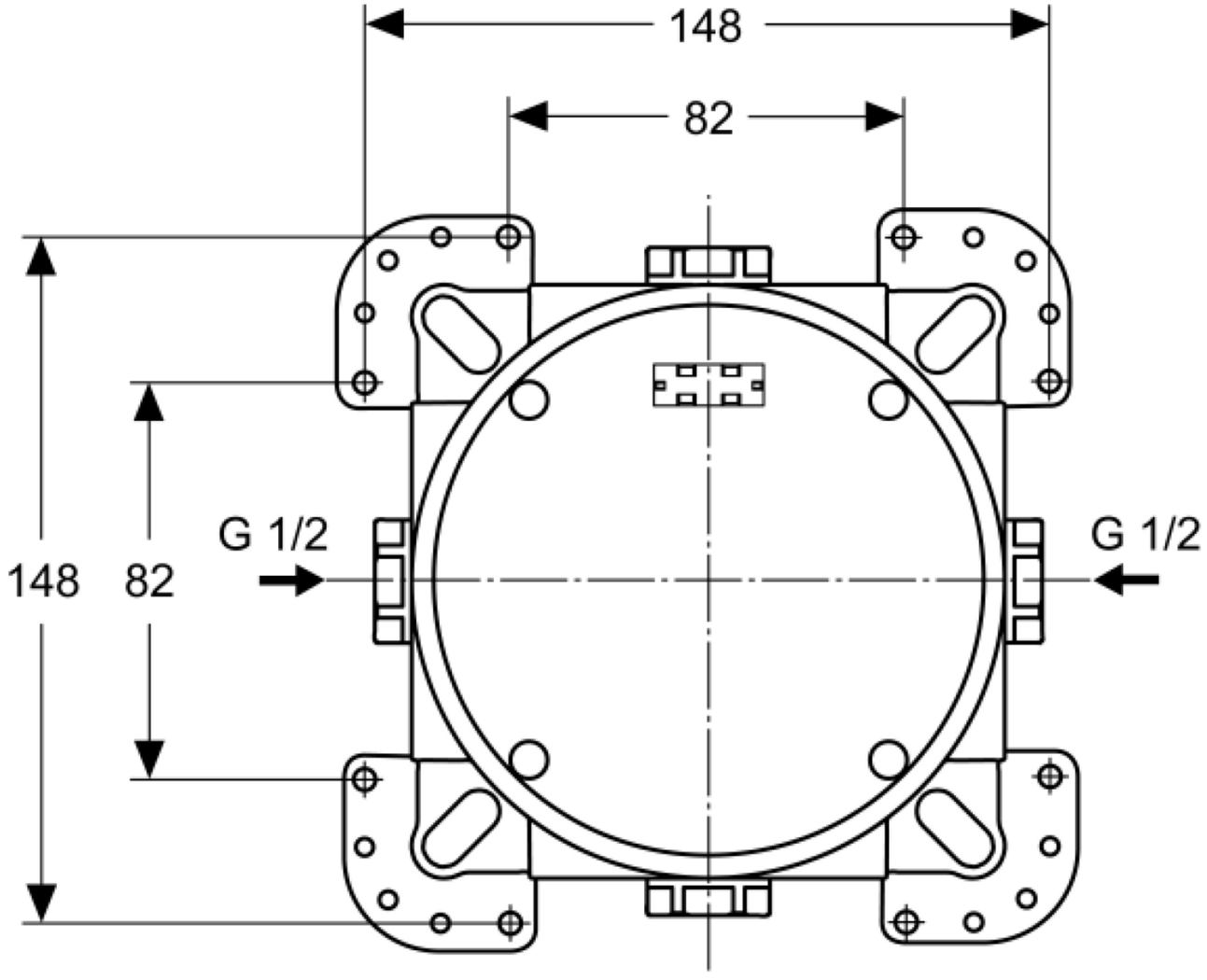
148
82
148
82
G 1/2
G 1/2

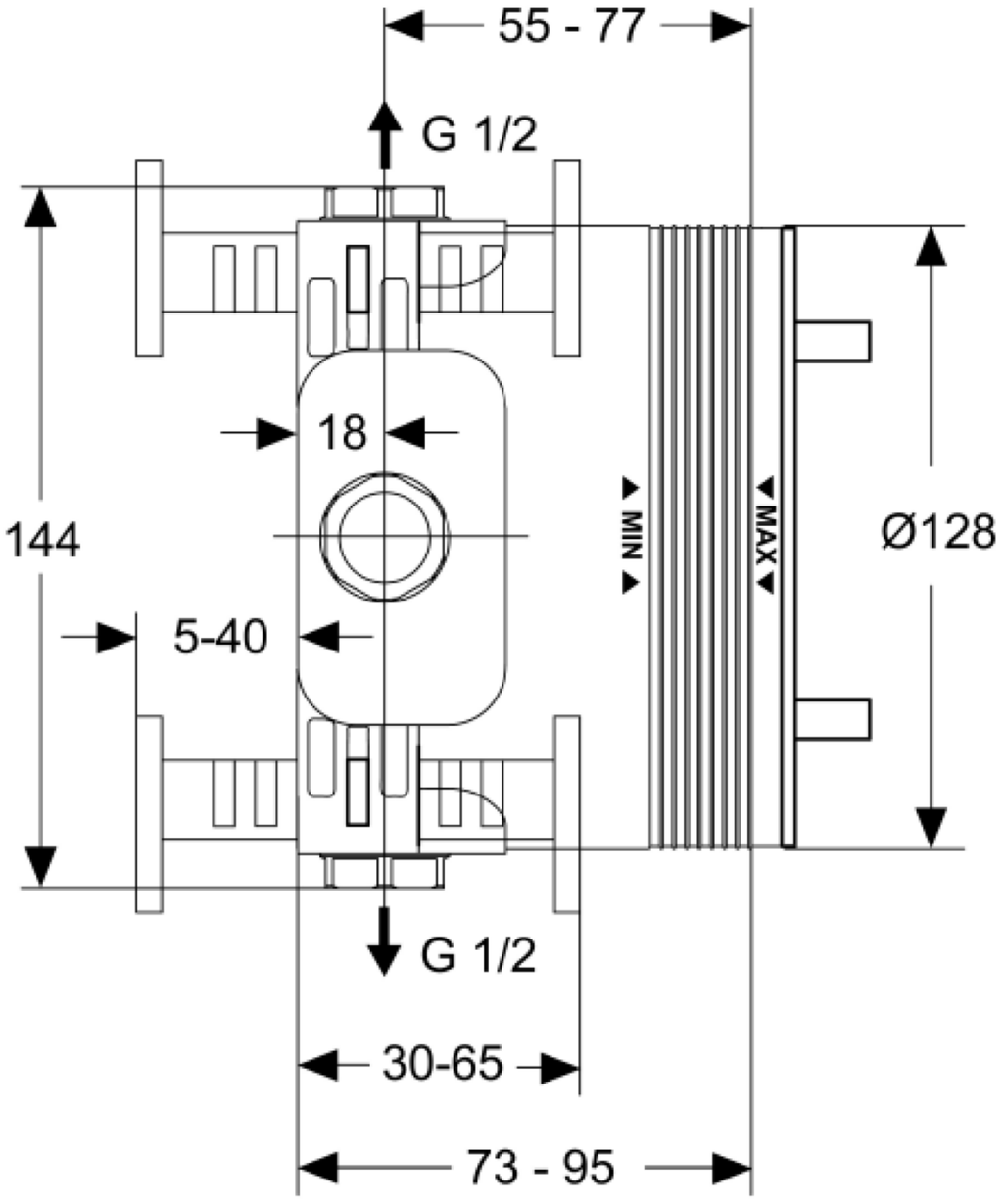
55 - 77
G 1/2
18
144
5-40
MIN
MAX
Ø128
G 1/2
30-65
73 - 95